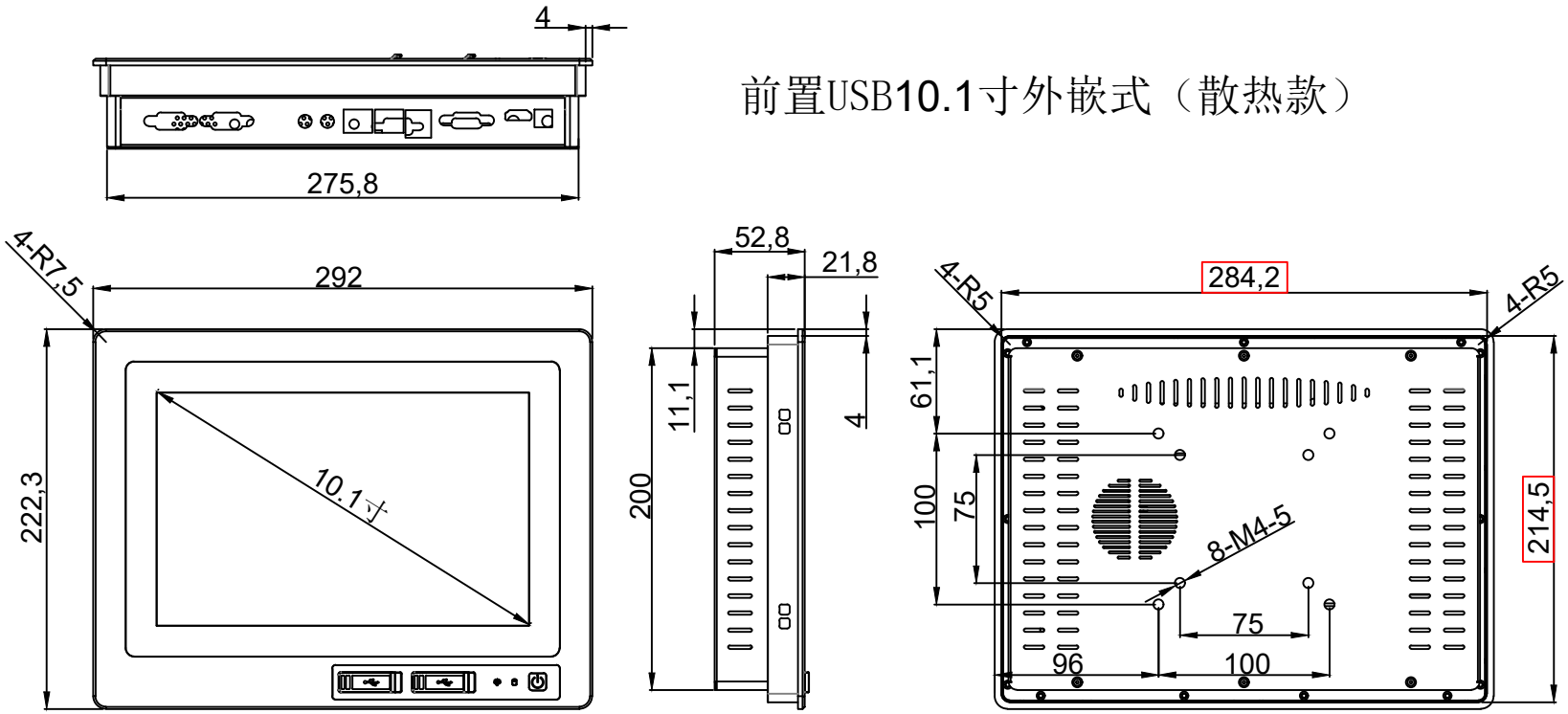前置USB10.1寸外嵌式（散热款）